Your Expert Partner for **Human Machine Interfaces**

操作器

31-
701.006

https://www.eao.com/p/31-701.006

您的产品:

31-701.006
操作器

产品系列

产品状态:	Not Recommended for new design

正面

正面尺寸:	24 mm x 18 mm
正面形式:	矩形
前挡圈颜色:	黑色
前挡圈材质:	塑料

安装

设计:	凸起的
安装开孔:	Ø 16 mm
安装类型:	面板安装

电气特性

开关额定值:	

机械特性

端子:	通用端子, 2 x 0.5 mm
重量:	0.006 kg

证书

REACH:	REACH compliant

RoHS: RoHS compliant

其他

简述: 操作器, Ø 16 mm, 24 mm x 18 mm, 矩形, 黑色, 塑料, 通用端子, 2 x 0.5 mm

内部尺寸: 21,5 mm x 15,3 mm

外壳颜色: 黑色

外壳材质: 塑料

接线图:

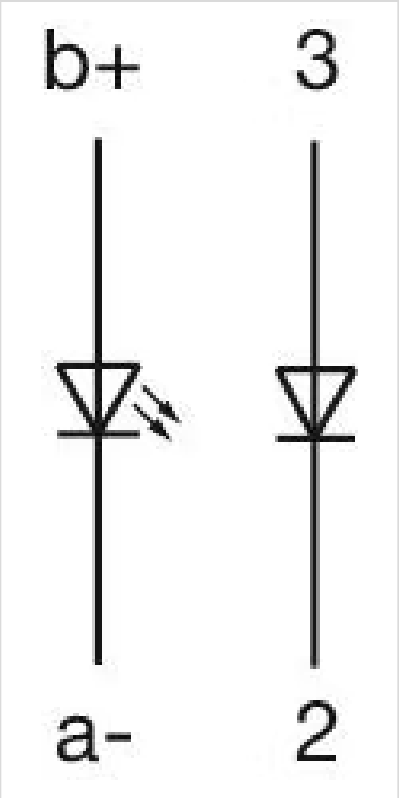

安装开孔:

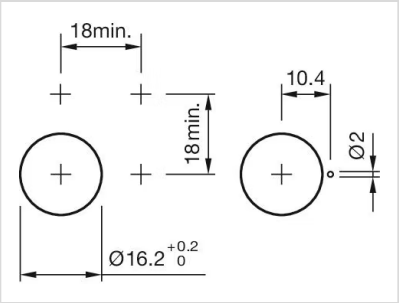

外形尺寸:

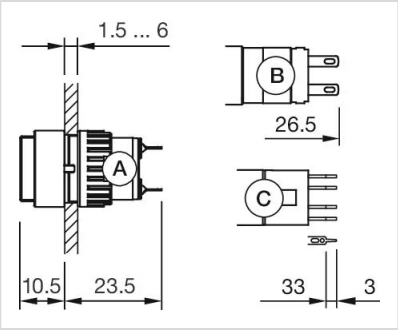

A = 焊接端子
B = 插入式端子 2.8 mm x 0.5 mm
C = 通用端子 2.0 mm x 0.5 mm