Your Expert Partner for **Human Machine Interfaces**

照光式押しボタンスイッチ

K14-271.222101

https://www.eao.com/p/K14-271.222101

お客様の製品:

K14-271.222101
照光式押しボタンスイッチ

前面

フロント寸法:	Ø 35 mm
フロント形状:	丸形

取付け

取付け穴:	Ø 30.5 mm
取付けタイプ:	パネル実装

操作・表示部分

レンズ 色:	赤
レンズ 素材:	プラスチック
レンズ 照光:	照光用
レンズ 形状:	フラッシュ
レンズ 外観:	透明
照光 色:	赤

電気的特性

スイッチング電圧とスイッチング電流:	250 VAC, 5 A (Ω) 250 VAC, 3 A (はんだ端子) 250 VAC, 2 A (誘導負荷、 cos(phi) = 0.7) 220 VDC、0.1 A（誘導負荷、L:R = 30 ms) 110 VDC、0.2 A（誘導負荷、L:R = 30 ms) 60 VDC、0.7 A（誘導負荷、L:R = 30 ms) 24 VDC、2 A（誘導負荷、L:R = 30 ms)
接点:	1 NC / 1 NO
定格電圧:	24 V AC/DC
定格電流:	2.5/5 mA ±15 %

定格動作電圧 **Ue:**	EN IEC 61058-1に基づく AC250V/DC
スイッチング定格:	250 V AC @ 3 A
電気的寿命:	5万回操作
電気強度:	3000 VAC、 50 Hz、1分間、 全端子-アース間、 EN/IEC 61058-1に準拠
保護等級:	II
規格:	EN / IEC 61058-1に準拠
熱電流 **Ith:**	3 A

機械的特性

端子:	はんだ端子
接点 材質:	金メッキ銀
スイッチング動作:	オルタネイト
スイッチング方式:	スナップアクションスイッチングエレメント
機械的寿命:	操作回数100万回
操作力:	5 N ... 8 N
操作トラベル:	3 mm
締め付けトルク:	フィキシングナット 最大 0.25 Nm
電線断面図:	最大線径 1.2 mm×2本 撚り線ケーブルの最大電線断面積 1 x 1 mm2
重量:	0.031 kg

周辺条件

IP前面保護等級:	IP67、DIN EN 60529に準拠
使用温度:	- 25 °C ~ + 55 °C、ブロックとして取り付け、熱が自由に逃げることを確認
保存温度:	- 40 ° C ... + 85 ° C
耐衝撃性:	最大 150 m / s^2、パルス幅 11 ms、3 軸、（準正弦波 EN IEC 60068-27 準拠）
耐振動性:	最大 100 m / s^2 10 Hz ~ 500 Hz、（正弦波 EN IEC 60068-2-6）
耐候性:	標準状態、DIN EN 60068-2-78に準拠 標準サイクル、DIN IEC 60068-2-30に準拠

認証

認証:	CB (IEC 61058-1), CQC, CSA, DNV, EAC, ENEC (EN 61058-1), UL, VDE
準拠:	CE, UKCA, 2011 / 65 / EC (RoHS), 2014 / 35 / EU (LVD)

REACH:	REACH compliant
RoHS:	RoHS compliant

その他

簡単な説明:	照光式押しボタンスイッチ, オルタネイト, 250 V AC @ 3 A, 24 V AC/DC, 1 NC / 1 NO, はんだ端子, 丸形, 赤, 赤
ハウジング 色:	黒
ハウジング 材質:	プラスチック
最大接点数:	1

配線図:

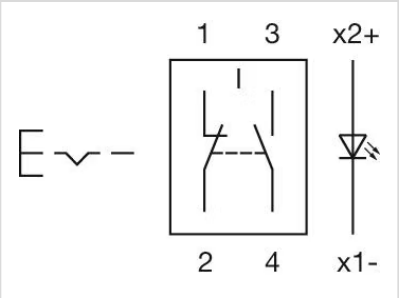

マウントカットアウト:

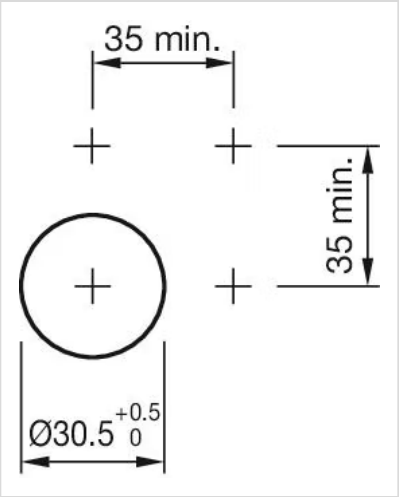

寸法図:

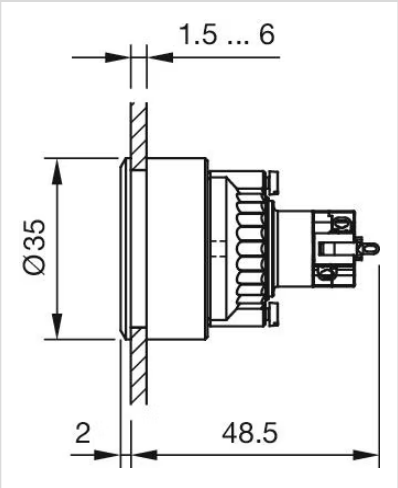
1.5 ... 6
Ø35
2
48.5