Your Expert Partner for **Human Machine Interfaces**

マウンティングプレート

704.940.8

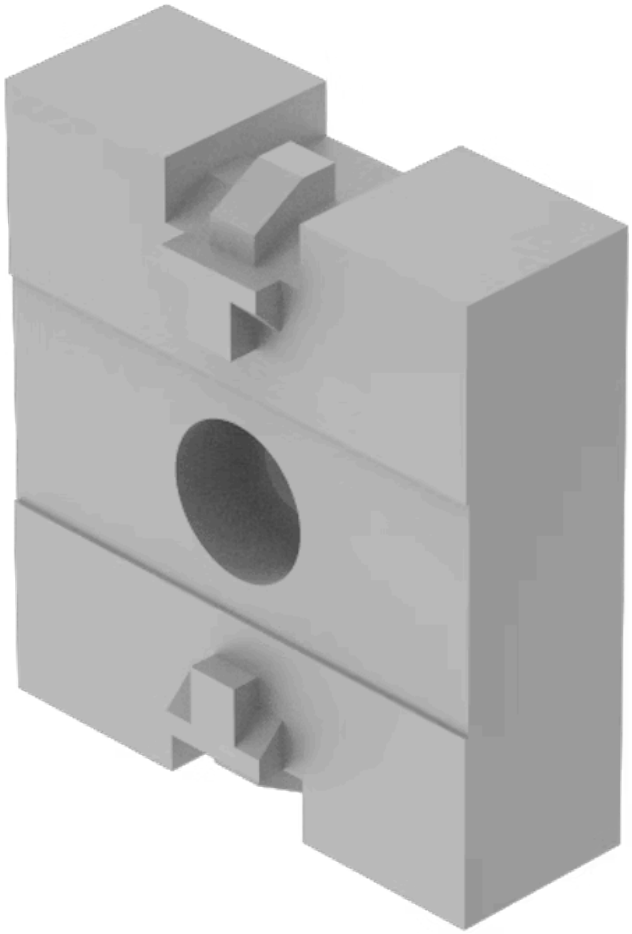

https://www.eao.com/p/704.940.8

お客様の製品:

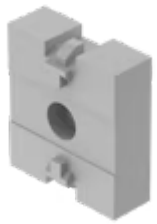

704.940.8
マウンティングプレート

前面

色:	グレー

機械的特性

重量:	0.006 kg

その他
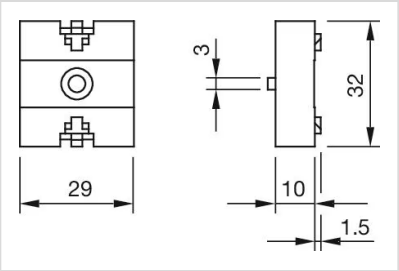
簡単な説明:	マウンティングプレート, プラスチック, グレー
タイトル アクセサリー:	マウンティングプレート
素材:	プラスチック
製品属性:	ランプトランス、抵抗器ブロック、コンデンサブロックの分離取付け用
寸法図: