Your Expert Partner for **Human Machine Interfaces**

# アクチュエーター

704.002.7

https://www.eao.com/p/704.002.7

お客様の製品:

# 704.002.7
# アクチュエーター

## 前面

| | |
|---|---|
| フロント寸法: | Ø 29 mm |
| フロント形状: | 丸形 |
| フロントベゼル 色: | グレー |
| フロントベゼル 材質: | プラスチック |

## 取付け

| | |
|---|---|
| デザイン: | レイズド |
| 取付けタイプ: | パネル実装 |

## 操作・表示部分

| | |
|---|---|
| レンズ 色: | カラーレス |
| レンズ 素材: | プラスチック |
| レンズ 形状: | フラッシュ |
| レンズ 外観: | 透明 |
| マーキングプレート 色: | 白 |
| マーキングプレート 外観: | 半透明 |
| マーキングプレート 照光: | 照光用 |

## 電気的特性

| | |
|---|---|
| 規格: | スイッチは、「低電圧スイッチングデバイスの規格」EN IEC 60947-5-1に準拠 |

## 機械的特性

| | |
|---|---|
| 端子: | ねじ端子 |
| 重量: | 0.05 kg |

## 周辺条件

| | |
|---|---|
| **IP**保護等級: | IP65前面 |
| 使用温度: | - 40 ° C ~ + 55 ° C |
| 保存温度: | - 40 ° C ... + 85 ° C |

## 認証

| | |
|---|---|
| **REACH:** | REACH compliant |
| **RoHS:** | RoHS compliant |

## その他

| | |
|---|---|
| 簡単な説明: | アクチュエーター, Ø 29 mm, フラッシュ, カラーレス, プラスチック, 透明, 丸形, グレー, プラスチック, ねじ端子 |
| ハウジング 色: | グレー |
| ハウジング 材質: | プラスチック |
| ヒント: | 白熱球またはLED |
| 配線図: | |

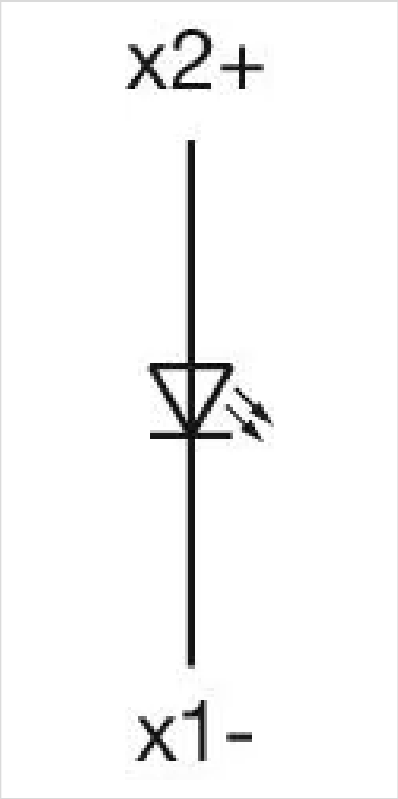


マウントカットアウト:

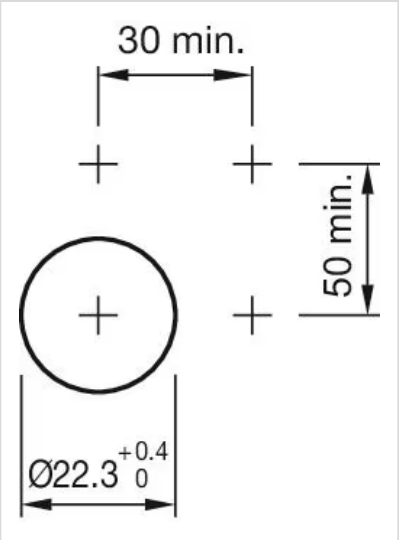


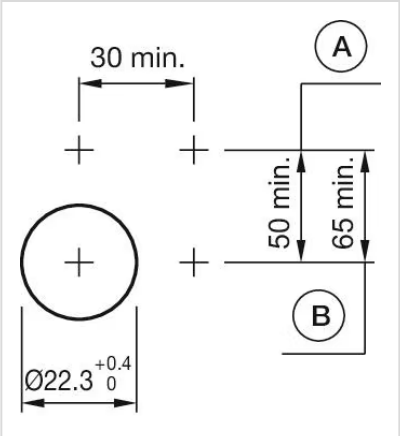


A = ねじ端子
B = スプリングケージ端子（PIT）

寸法図:

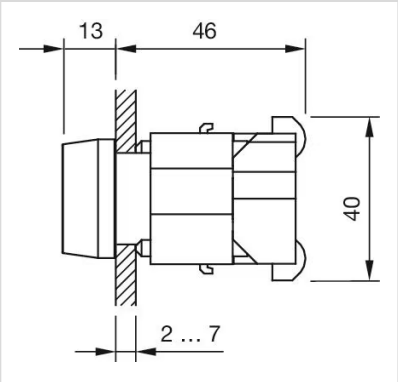


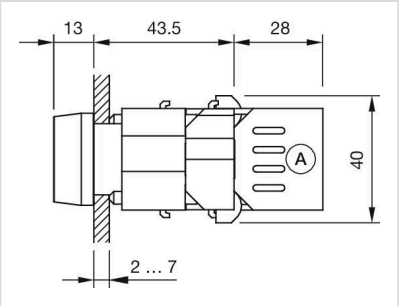


A = ねじ端子