Your Expert Partner for **Human Machine Interfaces**

エンクロージャー

45-450.1801

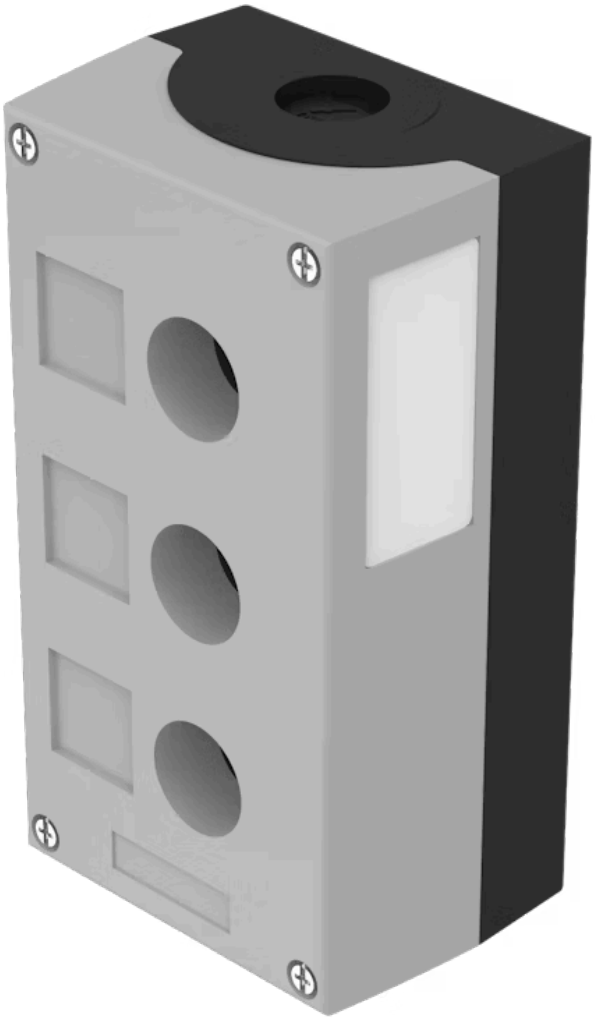

https://www.eao.com/p/45-450.1801

お客様の製品:

45-450.1801
エンクロージャー

前面

色:	グレー

機械的特性

重量:	0.364 kg

周辺条件

IP保護等級:	IP66、IP67、IP69K

その他

簡単な説明:	エンクロージャー, 154 mm x 85 mm x 64 mm, プラスチック, グレー
タイトル アクセサリー:	エンクロージャー
寸法:	154 mm x 85 mm x 64 mm
素材:	プラスチック
製品属性:	取付け穴3個 Ø 22.3 mm、上下 1個 x M20
マウントカットアウト:	

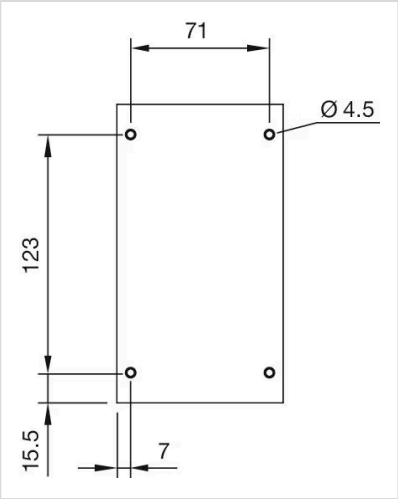

寸法図:

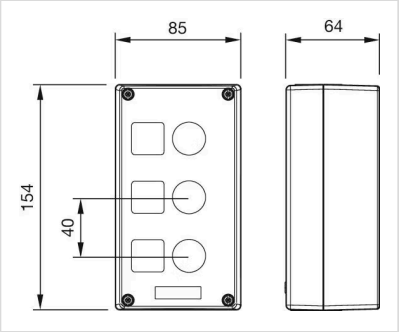

部品番号45-450.1801用