Your Expert Partner for **Human Machine Interfaces**

Vorsatz

61-
3440.4/1

https://www.eao.com/p/61-3440.4/1

Ihr Produkt:

61-3440.4/1
Vorsatz

MONTAGE

Montage-Typ:	Paneel-Montage

BEDIEN-/ANZEIGETEIL

Druckhaube Farbe:	Rot
Druckhaube Material:	Kunststoff
Druckhaube Ausleuchtung:	nicht ausleuchtbar
Druckhaube Form:	Pilz
Druckhaube Optik:	opak

MECHANISCHE KENNWERTE

Schaltfunktion:	Rast
Entriegelungsart:	Drehentriegelung
Anzugsdrehmoment:	Max. 0,5 Nm
Gewicht:	0.02 kg

UMGEBUNGSBEDINGUNGEN

Einsatztemperatur:	– 25 °C … + 55 °C

ZERTIFIKATE

REACH:	REACH konform
RoHS:	RoHS konform

WEITERE

Kurzbeschreibung: Vorsatz, Pilz, nicht ausleuchtbar, Rot, Kunststoff, opak, Rast, Drehentriegelung

Gehäuse Farbe: Gelb

Gehäuse Material: Kunststoff

Beschriftung: Pfeile

Produkteigenschaften: Drehentriegelung im Uhrzeigersinn

Schaltschemas:

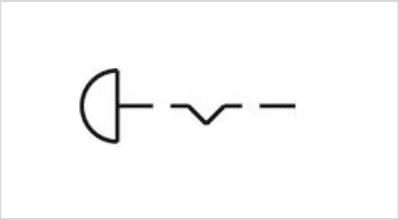

Einbauöffnungen:

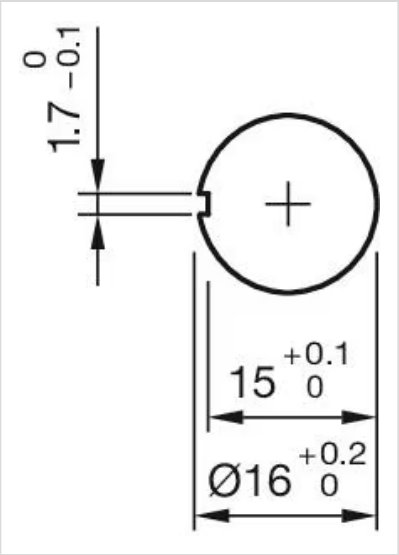

Abmessungen:

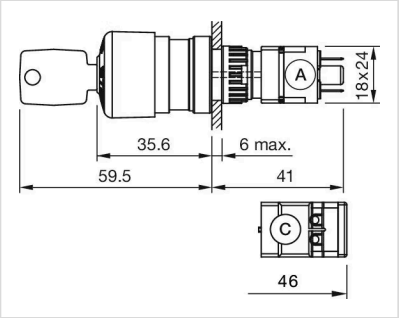

A = Steckanschluss 2,8 mm x 0,5 mm
C = Schraubanschluss