Your Expert Partner for **Human Machine Interfaces**

Leuchtelement

45-320.2H16

https://www.eao.com/p/45-320.2H16

Ihr Produkt:

45-320.2H16
Leuchtelement

PRODUKTSORTIMENT

Status Produkt:	Phase-out

MONTAGE

Komponenten-Montage-Typ:	Bodenmontage

BEDIEN-/ANZEIGETEIL

Leuchtmittel Farbe:	Grün

ELEKTRISCHE KENNWERTE

Betriebsspannung:	24 V AC/DC
Stossspannungsfestigkeit:	4 kV
Lichtstärke:	900 - 1400 mcd

MECHANISCHE KENNWERTE

Anschluss:	Schraubanschluss
Anschluss Details 1:	Eindrähtig 2 x (1,0 … 1,5mm^2) – Mit Aderendbearbeitung 2 x (0,5 … 0,75 mm^2)
Anschluss Details 2:	Feindrähtig – Ohne Aderendbearbeitung 2 x (0,5 … 0,75 mm^2) – Ohne Aderendbearbeitung 2 x (0,5 … 1,5 mm^2) – Bei AWG-Leitungen 2 x (18 … 14)
Gewicht:	0.02 kg

ZERTIFIKATE

REACH: REACH konform

RoHS: RoHS konform

WEITERE

Kurzbeschreibung: Leuchtelement, Schraubanschluss, Grün, 24 V AC/DC, Bodenmontage

Hinweise: Leuchtelement Bodenmontage kann nur mit Aufbaugehäuse verwendet werden

Schaltschemas:

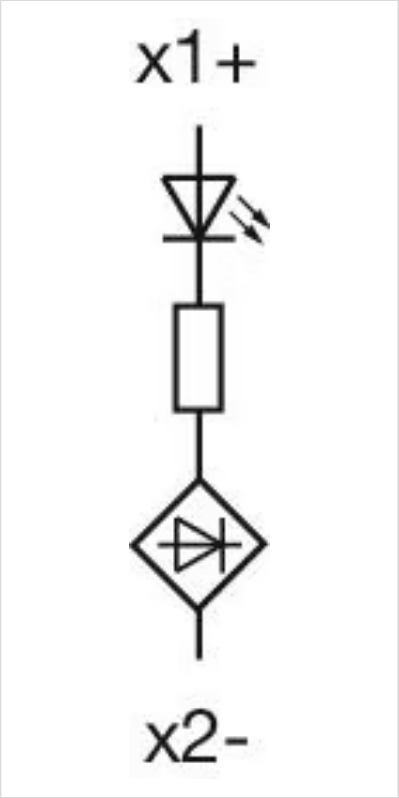
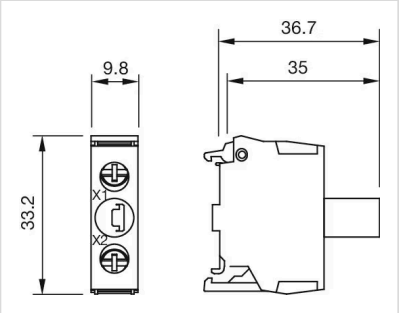
Abmessungen: