Your Expert Partner for **Human Machine Interfaces**

Vorsatz

45-
2630.2AK0.000

https://www.eao.com/p/45-2630.2AK0.000

Ihr Produkt:

45-2630.2AK0.000
Vorsatz

FRONT

Frontabmessung:	Ø 60 mm
Frontform:	rund
Frontrahmen Farbe:	Silber
Frontrahmen Material:	Metall

MONTAGE

Bauform:	erhaben
Einbauöffnung:	Ø 22,3 mm
Montage-Typ:	Paneel-Montage

BEDIEN-/ANZEIGETEIL

Druckhaube Farbe:	Farblos
Druckhaube Material:	Kunststoff
Druckhaube Ausleuchtung:	ausleuchtbar
Druckhaube Form:	Pilz
Druckhaube Optik:	transparent

MECHANISCHE KENNWERTE

Schaltfunktion:	Rast
Schaltsystem:	Tastschaltelement
Entriegelungsart:	Zugentriegelung
Mechanische Lebensdauer:	500 000 Schaltzyklen

Schalthäufigkeit:	Max. 1 800/h
Gewicht:	0.067 kg

UMGEBUNGSBEDINGUNGEN

IP-Frontschutzart:	IP66, IP67, IP69K
Einsatztemperatur:	– 25 °C ... + 70 °C
Lagertemperatur:	– 40 °C ... + 80 °C
Schockfestigkeit:	Gemäss IEC 60068-2-27: 11 ms, 50 g, Halbsinus
Schwingfestigkeit:	Gemäss IEC 60068-2-6: 20 ... 500 Hz: 5 g
Klimafestigkeit:	Während dem Betrieb gemäss IEC 60721: 3K6, 3C3, 3S2, 3M6

ZERTIFIKATE

REACH:	REACH konform
RoHS:	RoHS konform

WEITERE

Kurzbeschreibung:	Vorsatz, Ø 22,3 mm, Ø 60 mm, Pilz, ausleuchtbar, Farblos, Kunststoff, transparent, rund, Silber, Metall, Rast, IP66, IP67, IP69K, Zugentriegelung
Gehäuse Farbe:	Silber
Gehäuse Material:	Metall

Schaltschemas:

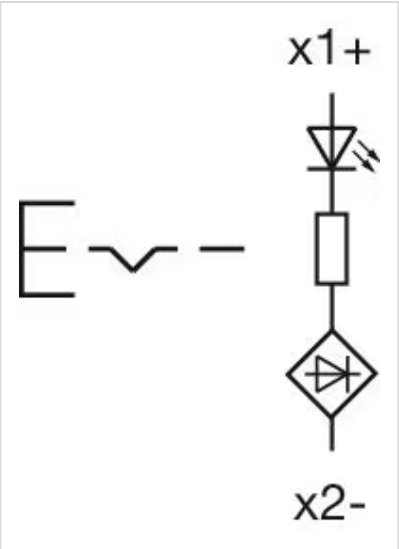

Einbauöffnungen:

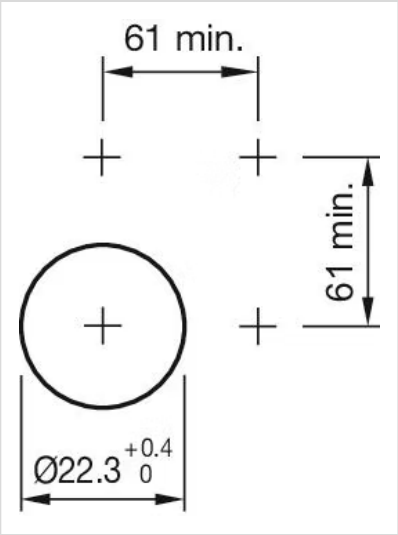
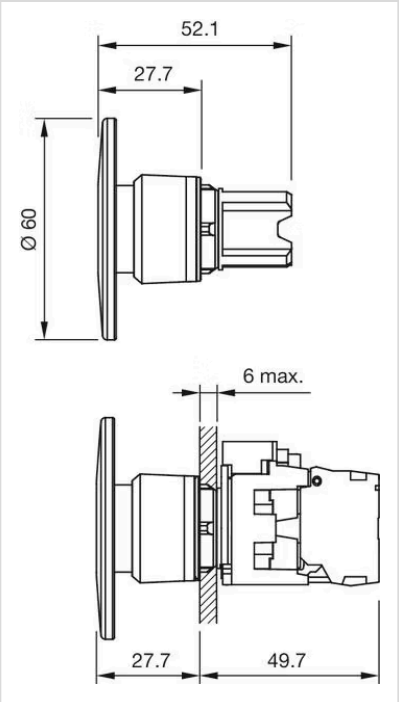
Abmessungen: