Your Expert Partner for **Human Machine Interfaces**

Vorsatz

22-
040.004

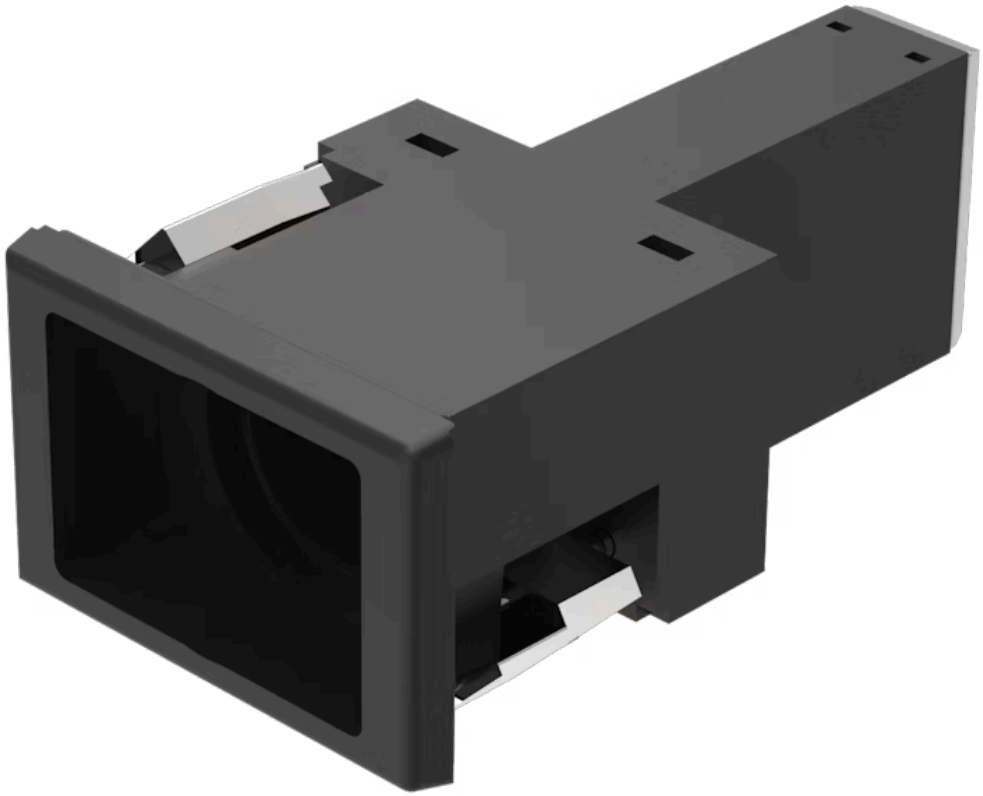

https://www.eao.com/p/22-040.004

Ihr Produkt:

22-040.004
Vorsatz

FRONT

Frontabmessung:	36 mm x 24 mm
Frontform:	rechteckig

MONTAGE

Bauform:	flach
Einbauöffnung:	22 mm x 30 mm
Montage-Typ:	Paneel-Montage

ELEKTRISCHE KENNWERTE

Schaltleistung:	

MECHANISCHE KENNWERTE

Anschluss:	Steckanschluss, 6,3 x 0,8 mm
Gewicht:	0.019 kg

UMGEBUNGSBEDINGUNGEN

Einsatztemperatur:	– 25 °C … + 55 °C

ZERTIFIKATE

REACH:	REACH konform
RoHS:	RoHS konform

WEITERE

Kurzbeschreibung: Vorsatz, 22 mm x 30 mm, 36 mm x 24 mm, rechteckig, Steckanschluss, 6,3 x 0,8 mm

Schaltschemas:

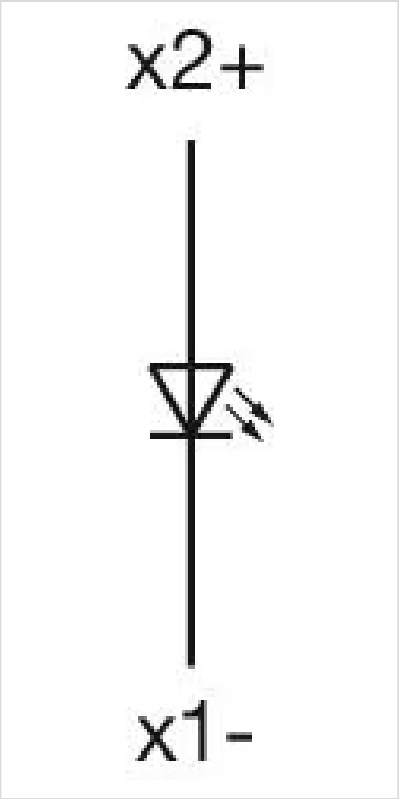

Einbauöffnungen:

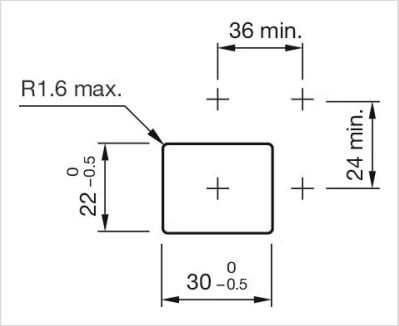

Abmessungen:

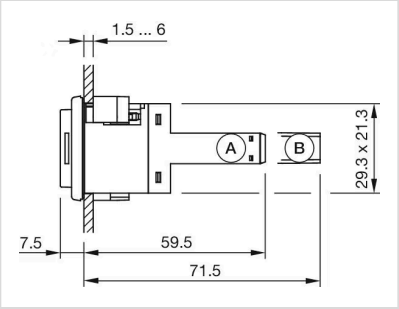

A = Schraubanschluss
B = Steckanschluss 6,3 x 0,8 mm